シーン再生ﾊﾟﾈﾙ + Dimmer Station(ﾏｽﾀｰﾀｲﾌﾟ)

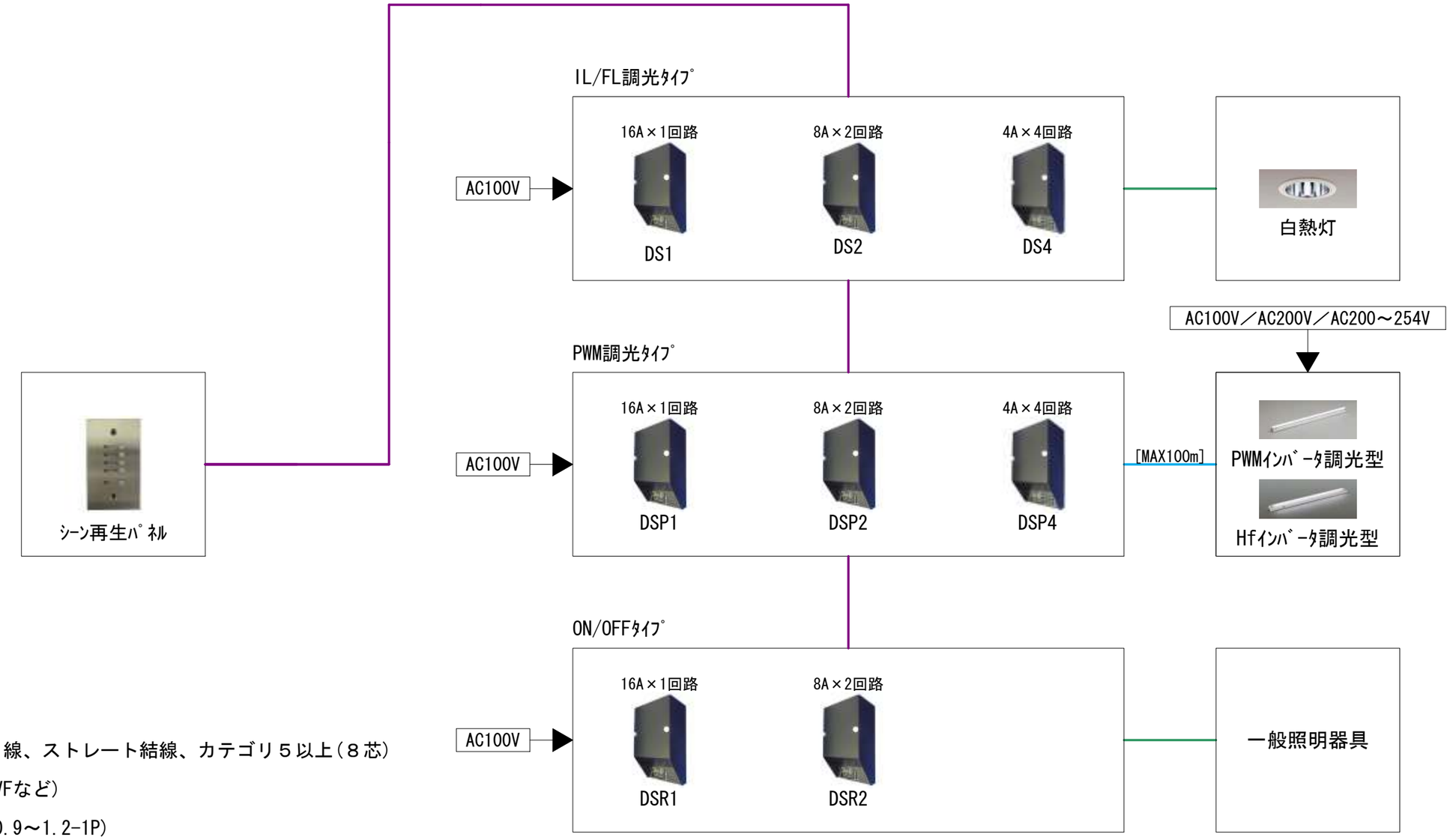

=LANケーブルより線、ストレート結線、カテゴリ５以上(８芯)

=AC100V電源線(VVFなど)

=PWM信号線(CPEV0.9～1.2-1P)

※調光器の機具間の信号線は、全てLANｹｰﾌﾞﾙになります。

※調光器の取付け方法は、全て同じ取付け方になります。

●電線は別途ご用意ください。

システム構成図

Style tec