ベッドパネル調光システム

マスターコントローラー

ベットパネル調光システムの中核になるコントローラーです。パネルスイッチの動作に加え、シーンを組み込むことができます。

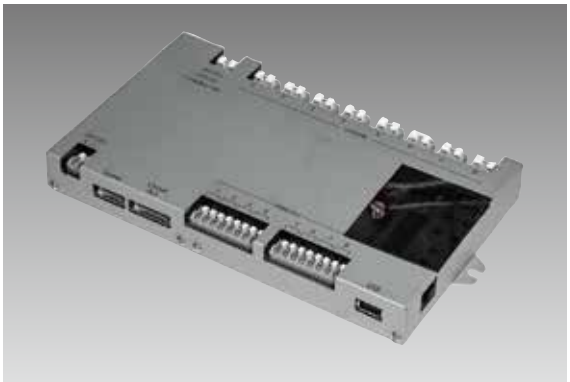

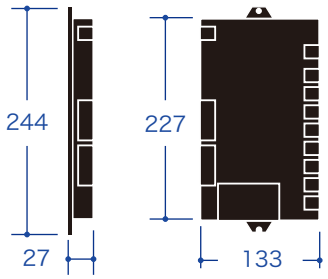

外形寸法

MODEL	マスターコントローラー
製品コード	ST4023
入力電源	DC12V［コントローラー電源付属］
出力	ON/OFF［1A］8 回路 PWM 出力［1 回路最大 50mA・合計 200mA］8 回路
設定シーン	ウエルカムシーン：2 シーン 出力設定　調光 0%～100% 又は ON/OFF フェードタイム　0 秒～10 秒 シーン毎に秒単位の設定可能 タイマー設定　24 時間タイマー［時：分：タイマー無効］ 精度　月 ±15 秒以内 通常シーン：6 シーン 出力設定　調光 0%～100% 又は ON/OFF フェードタイム　0 秒～10 秒 シーン毎に秒単位の設定可能
個別スイッチ	個別 ON/OFF：8　全 ON/OFF：1
タイマー	24 時間タイマー
外部記憶装置	USB メモリー
取付方法	ネジ固定式
使用周囲温度	5℃～35℃
使用周囲湿度	45%～85% 結露無きこと
ケース	鋼板・酸化クロメートメッキ
質量	1.0kg
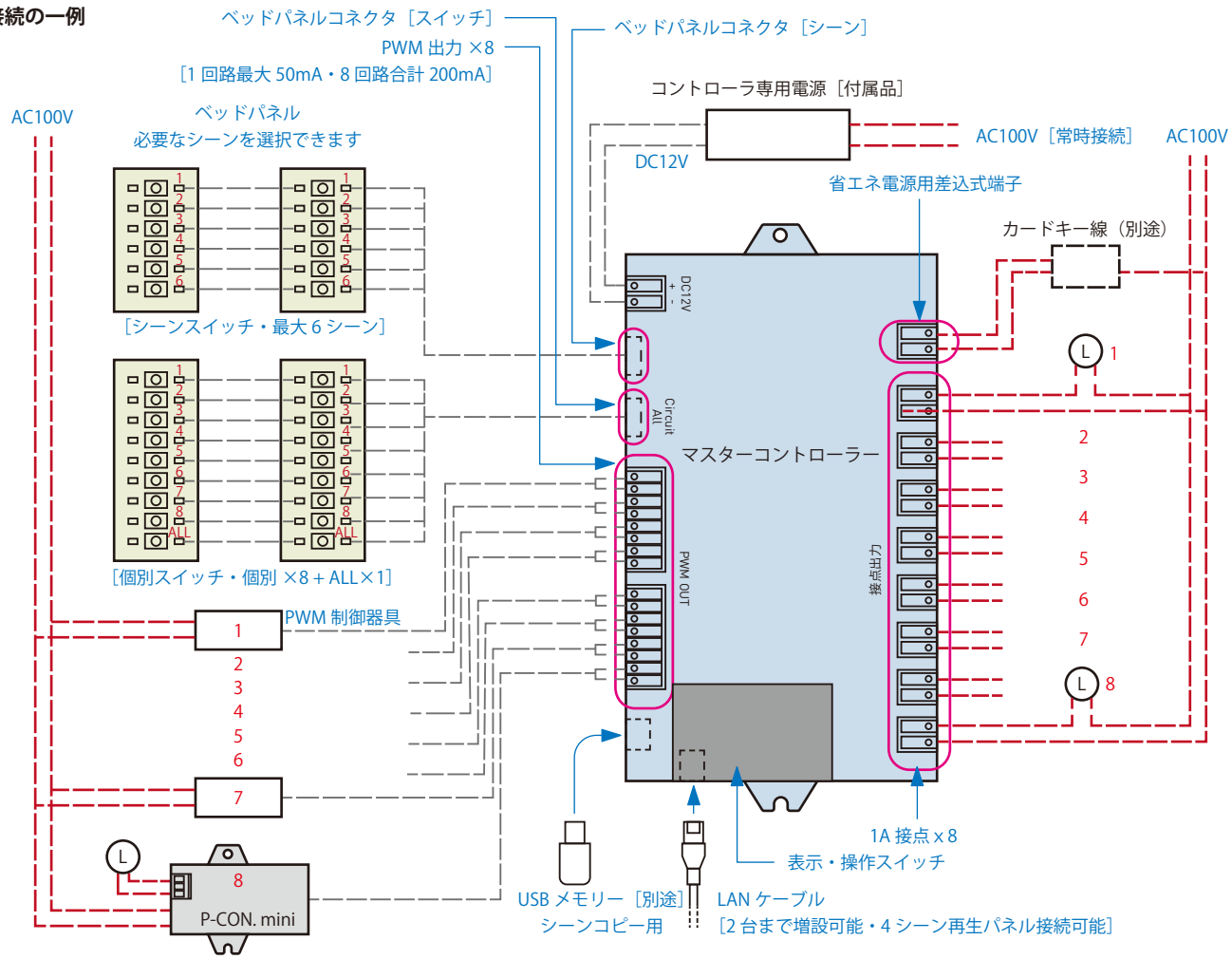
接続の一例